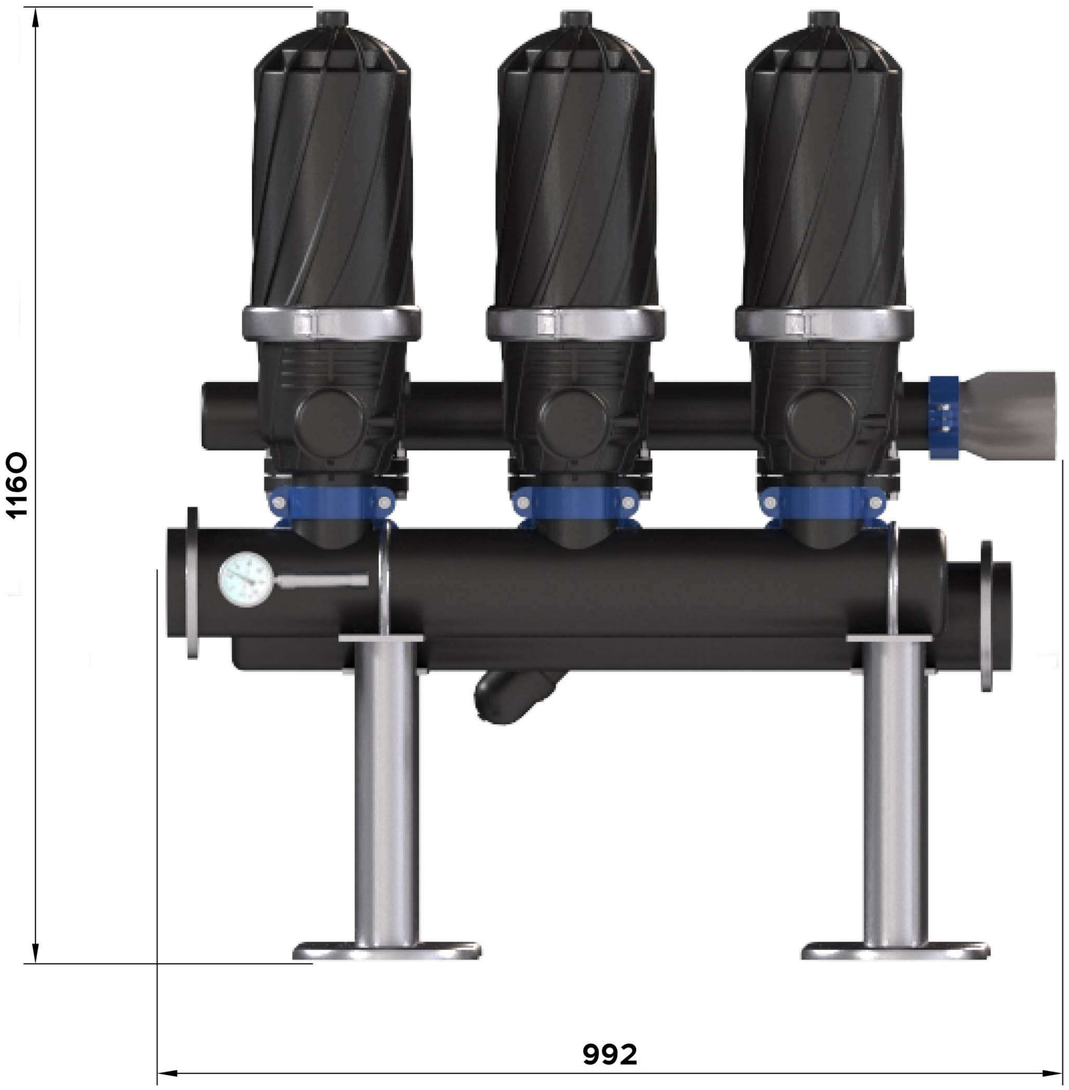

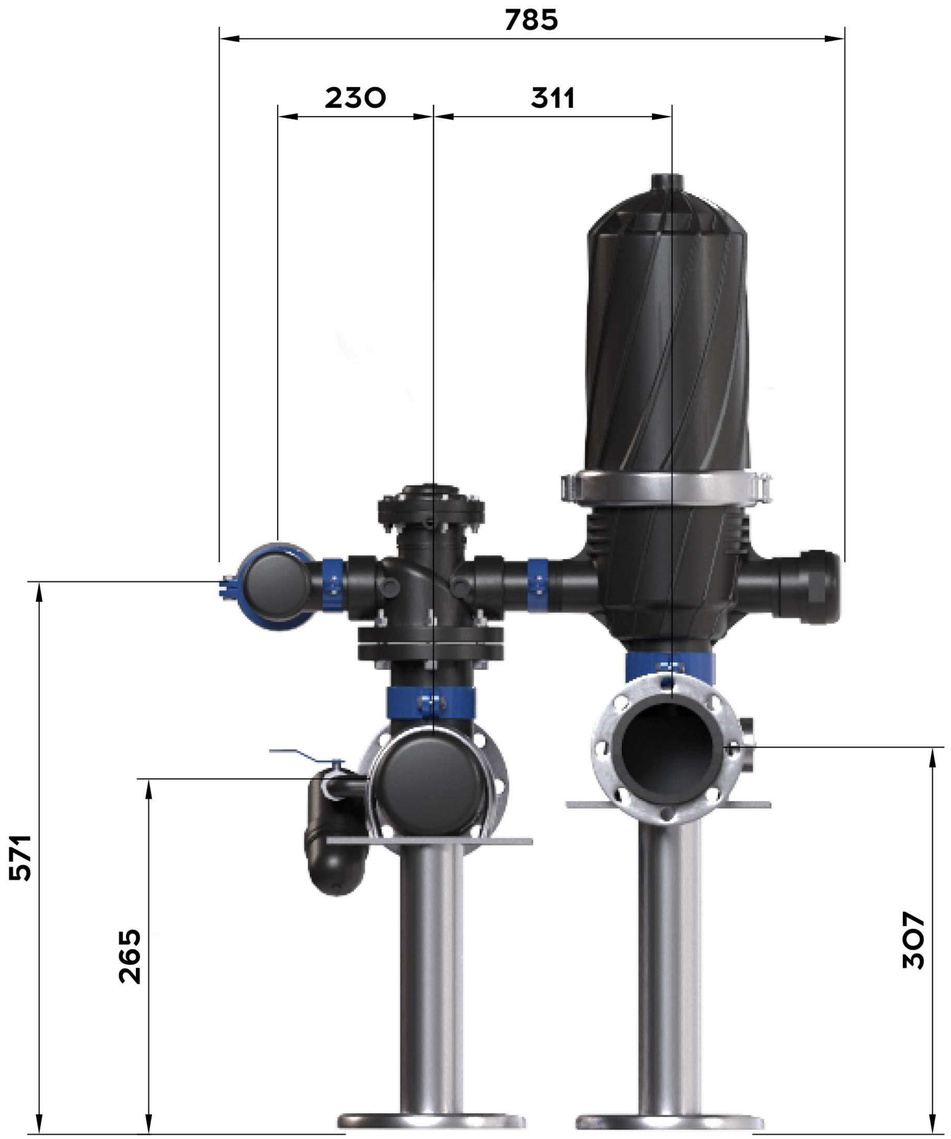

Изм.	Лист	№ докум.	Подп.	Дата	Габаритный Чертеж
Разраб.					Azud SW 303HF/4FX
Пров.					Лит. / Масса / Масштаб
Т.контр.					Лист / Листов 1
Н.контр.					ООО НПЦ ПромВодОчистка
Утв.					

Перв. примен. | Справ. № | Подп. и дата | Инв. № дубл. | Взам. инв. № | Подп. и дата | Инв. № подл.

Копировал | Формат А3