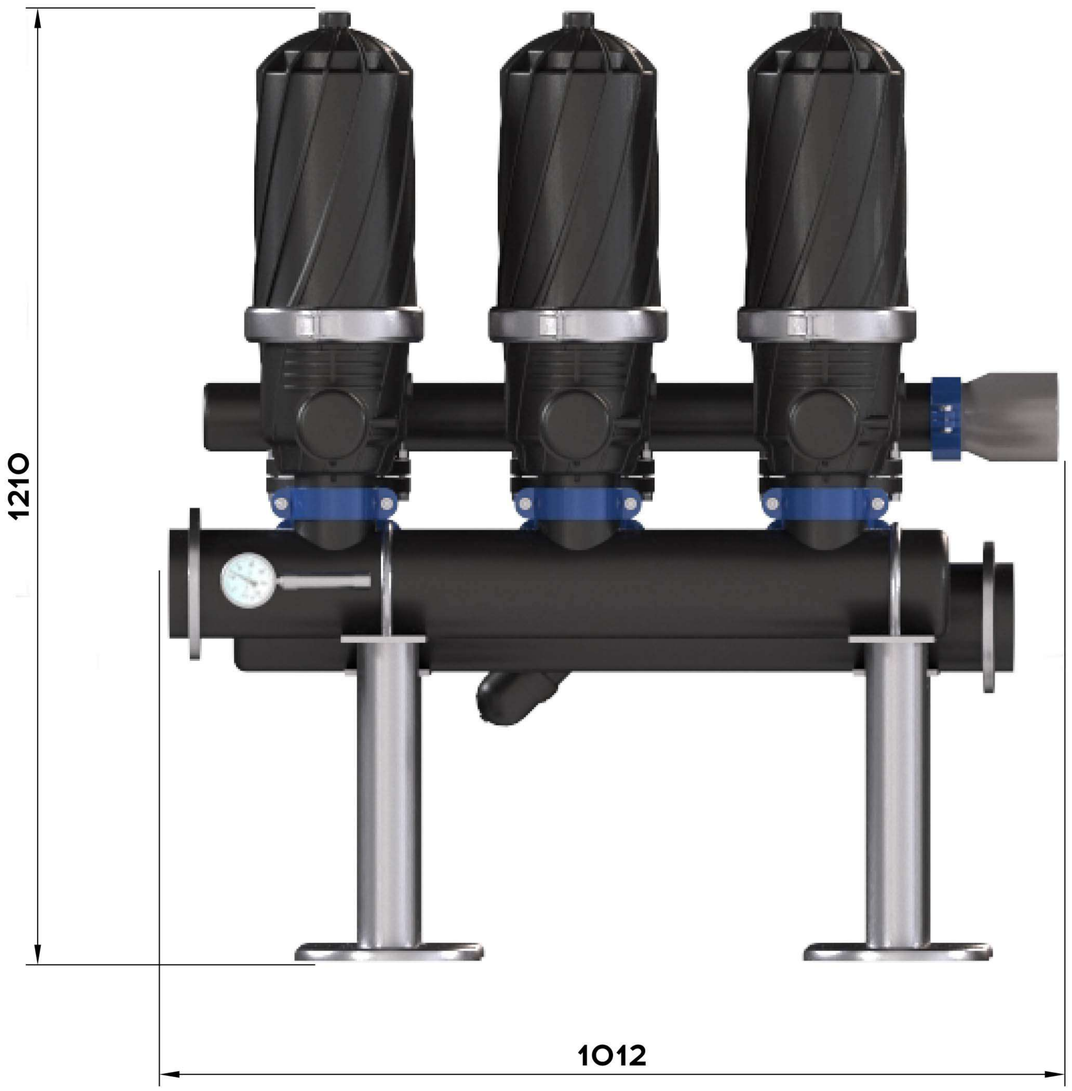

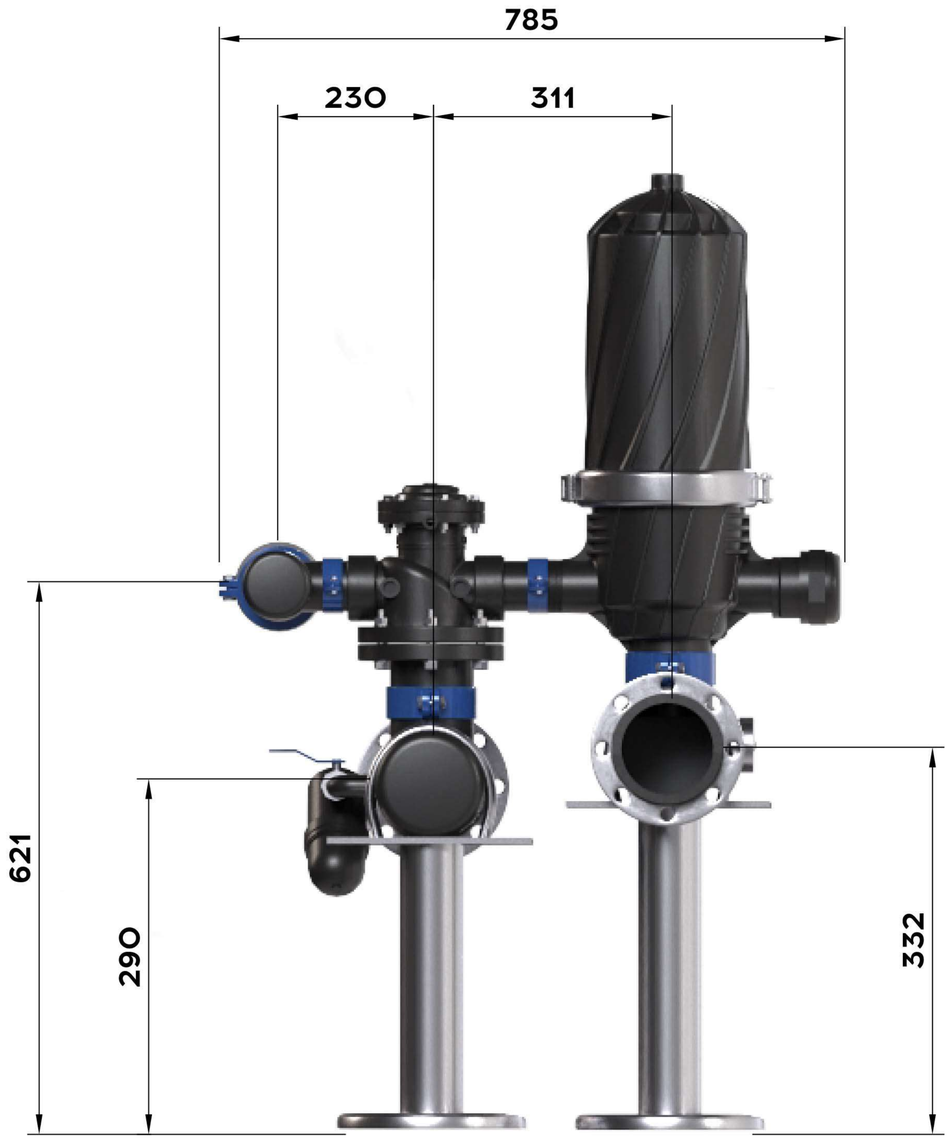

					Габаритный Чертеж		
Изм.	Лист	№ докум.	Подп.	Дата	Azud SW 303HF/6FX	Лит.	Масса	Масштаб
Разраб.								
Пров.						Лист	Листов 1
Т.контр.							
Н.контр.						ООО НПЦ ПромВодОчистка	
Утв.							

Перв. примен.

Справ. №

Подп. и дата

Инв. № дубл.

Взам. инв. №

Подп. и дата

Инв. № подл.

Копировал

Формат А3