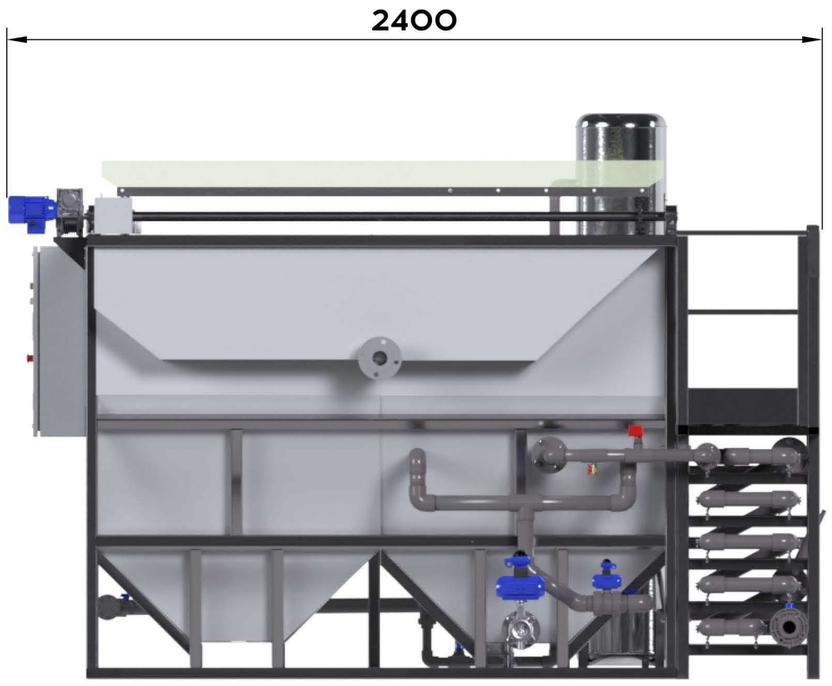

					Габаритный Чертеж		
Изм.	Лист	№ докум.	Подп.	Дата	ПВО-ФЛ-70ПП-ТН	Лит. / Масса 3500	Масштаб
Разраб.						Лист	Листов 1
Пров.							
Т.контр.							
Н.контр.						ООО НПЦ ПромВодОчистка	
Утв.							

Перв. примен.

Справ. №

Подп. и дата

Инв. № дубл.

Взам. инв. №

Подп. и дата

Инв. № подл.

Копировал

Формат А3