Типовая установка обратного осмоса производительностью 0,25 м3/ч.

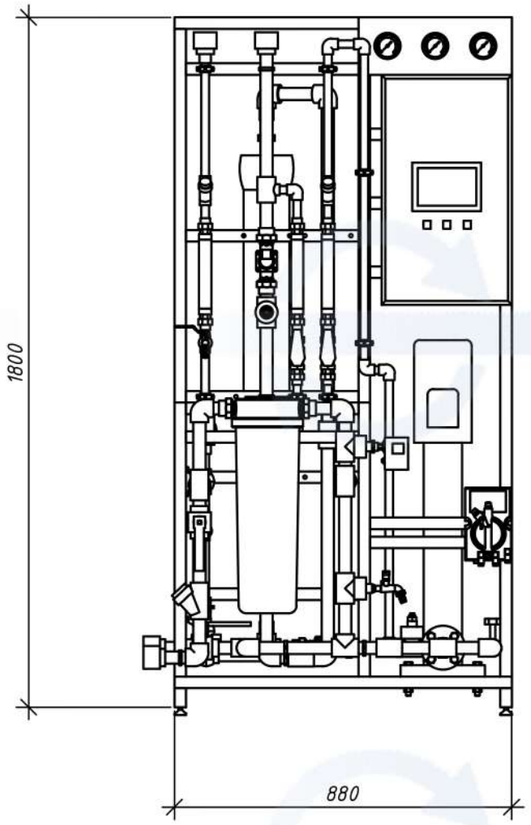

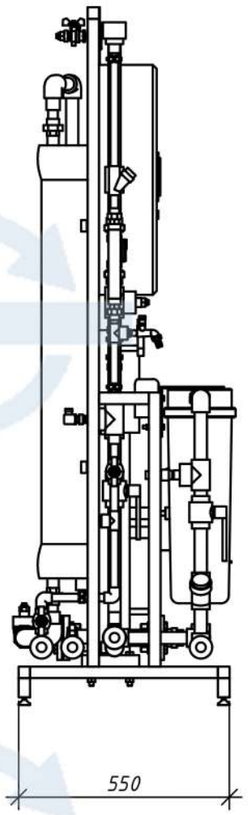

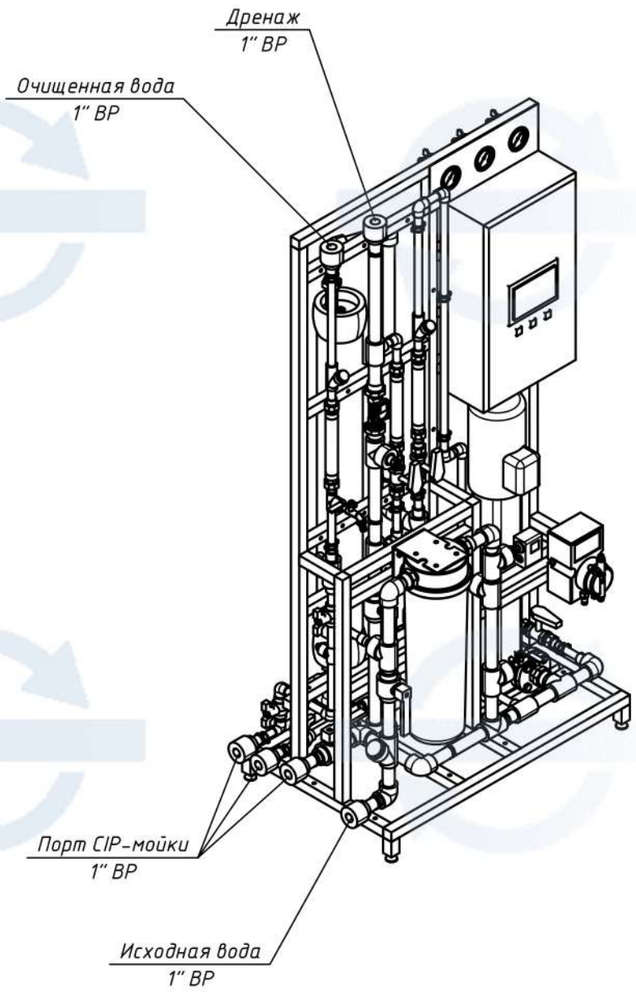

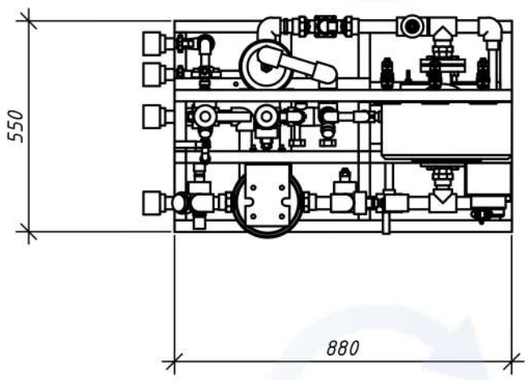

Изм.	Кол. уч.	Лист	№ док.	Подп.	Дата
Разраб.					
Пров.					
Т.контр.					
Н.контр.					
Утв.					

Типовая установка.
Обратный осмос
0,25 м3/ч

Стадия	Масса	Масштаб
Лист	Листов	

НПЦ ПромВодОчистка
г. Нижний Новгород

Копировал

А3