# Типовая установка обратного осмоса производительностью 0,75 м3/ч.

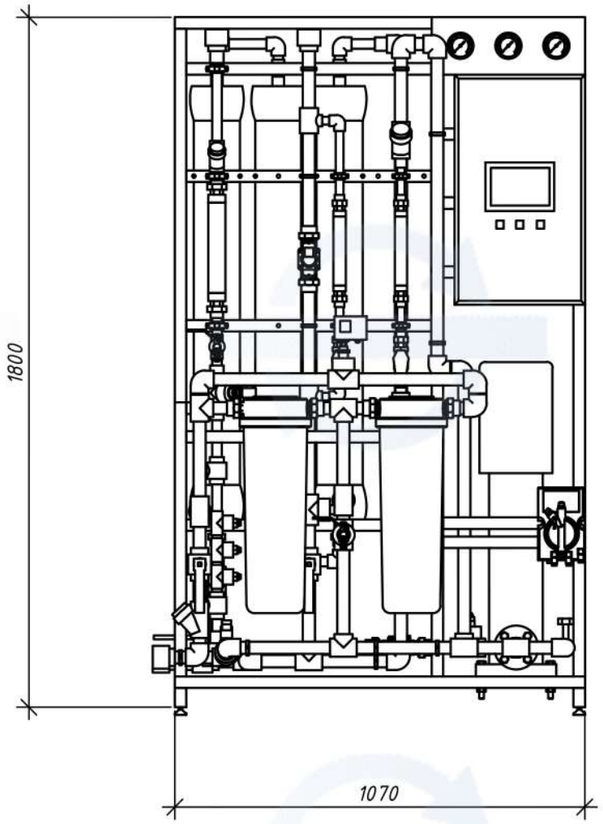


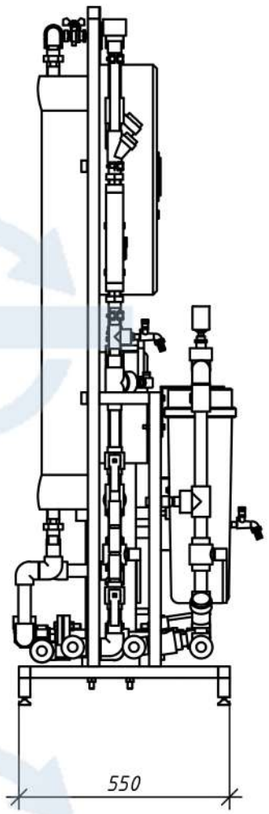


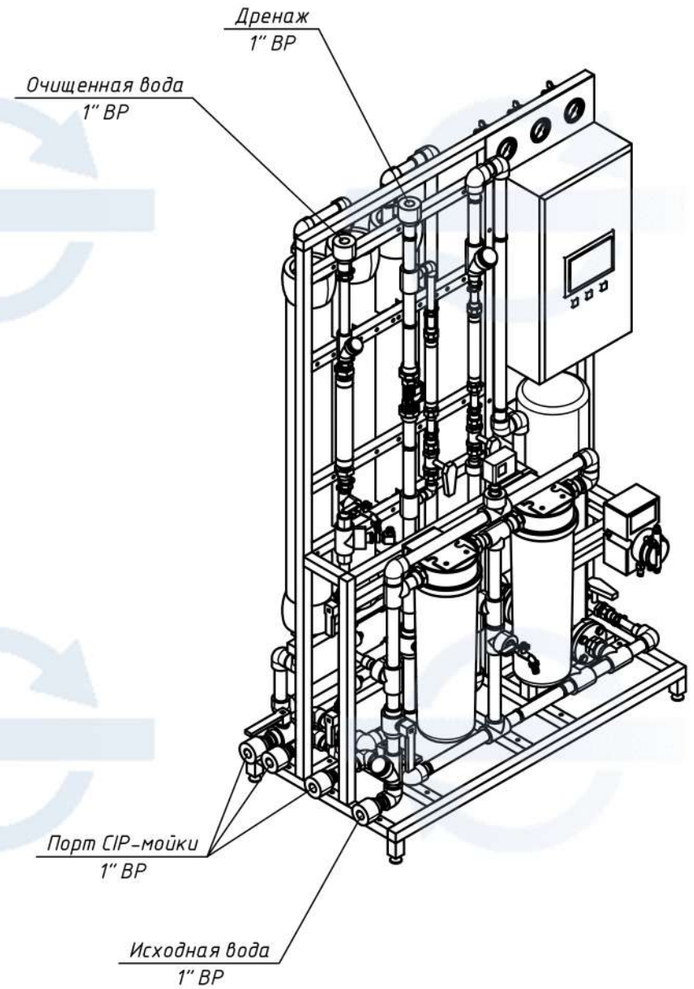


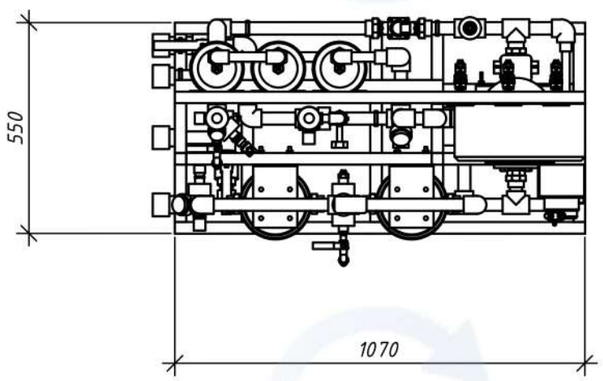


| Изм. | Кол. уч. | Лист | № док. | Подп. | Дата |
|---|---|---|---|---|---|
| Разраб. | | | | | |
| Пров. | | | | | |
| Т.контр. | | | | | |
| | | | | | |
| Н.контр. | | | | | |
| Утв. | | | | | |

Типовая установка.
Обратный осмос
0,75 м3/ч

| Стадия | Масса | Масштаб |
|---|---|---|
| | | |
| Лист | Листов | |

НПЦ ПромВодОчистка
г. Нижний Новгород

Копировал

А3