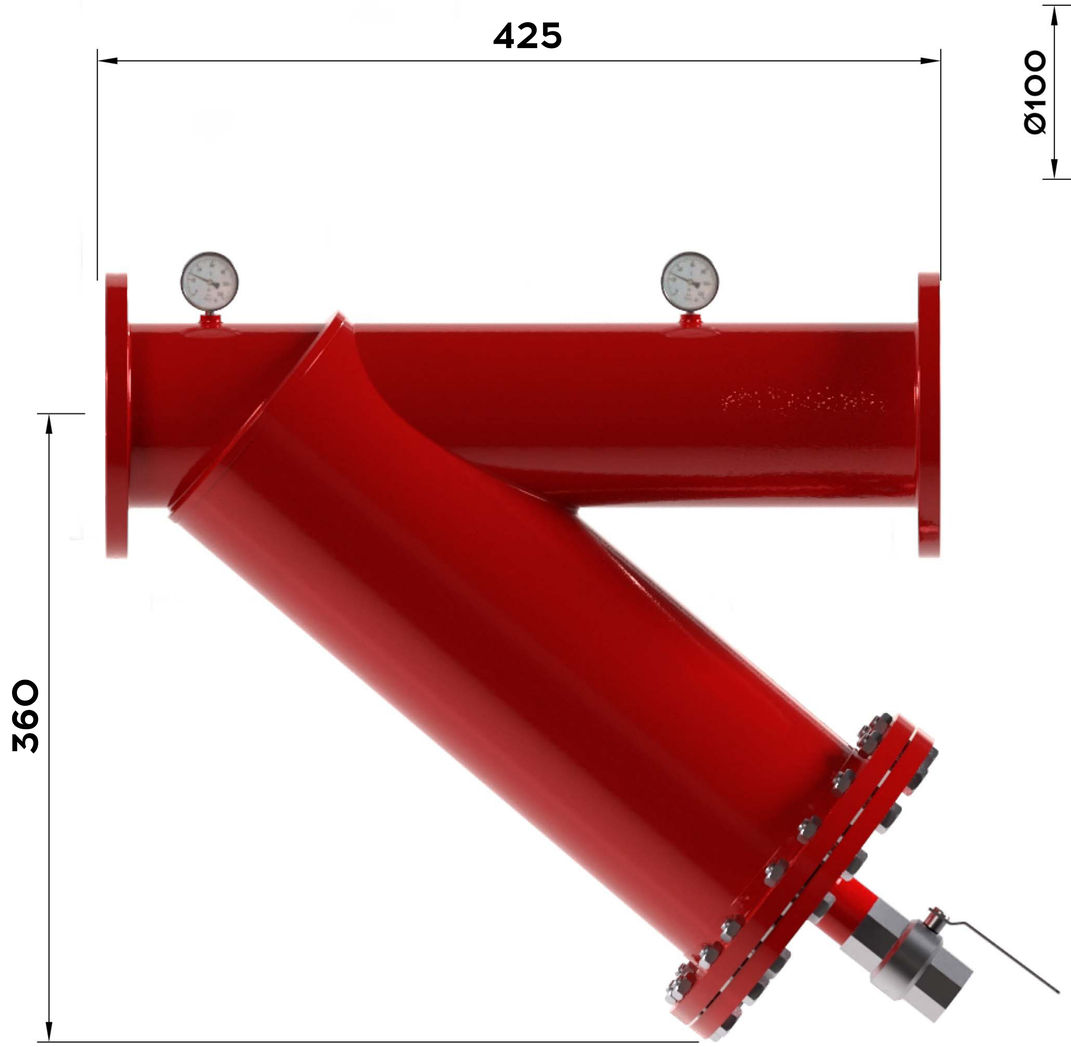

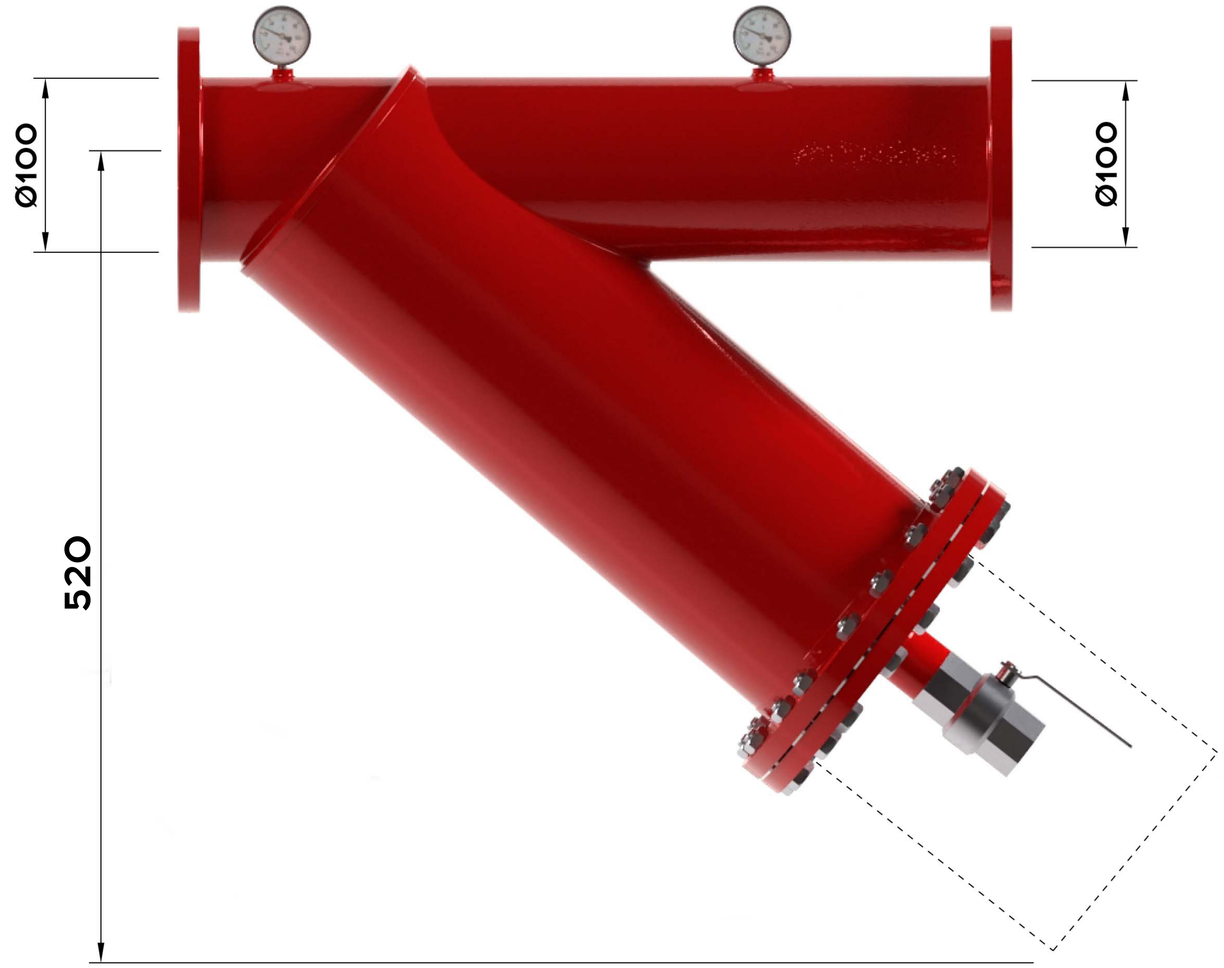

Перв. примен.

Справ. №

Подп. и дата

Инв. № дубл.

Взам. инв. №

Подп. и дата

Инв. № подл.

Изм.	Лист	№ докум.	Подп.	Дата
Разраб.				
Пров.				
Т.контр.				
Н.контр.				
Утв.				

Габаритный Чертеж

Aiger SRY100

Лит.	Масса	Масштаб

Лист | Листов 1

ООО НПЦ ПромВодОчистка

Копировал

Формат А3