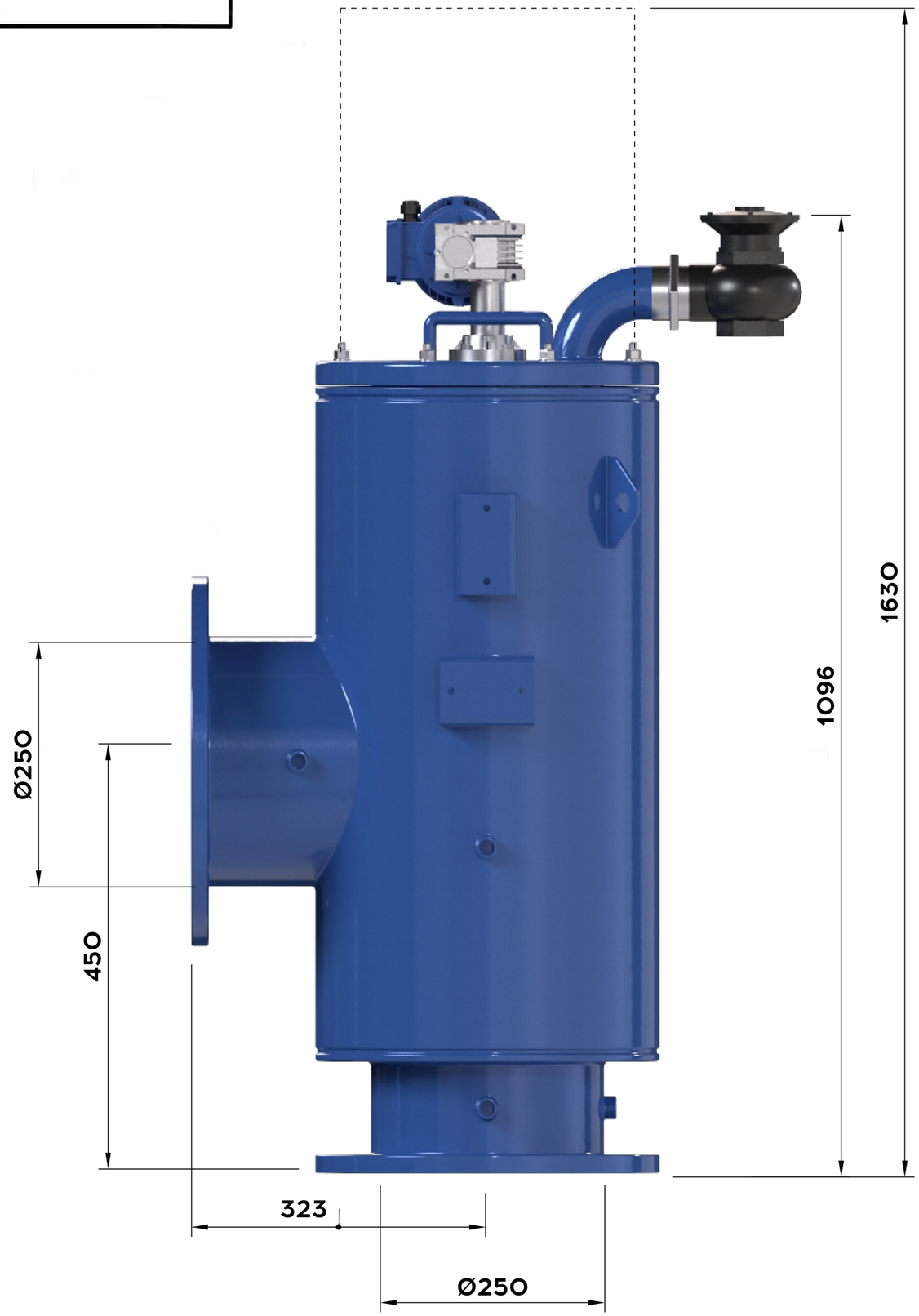


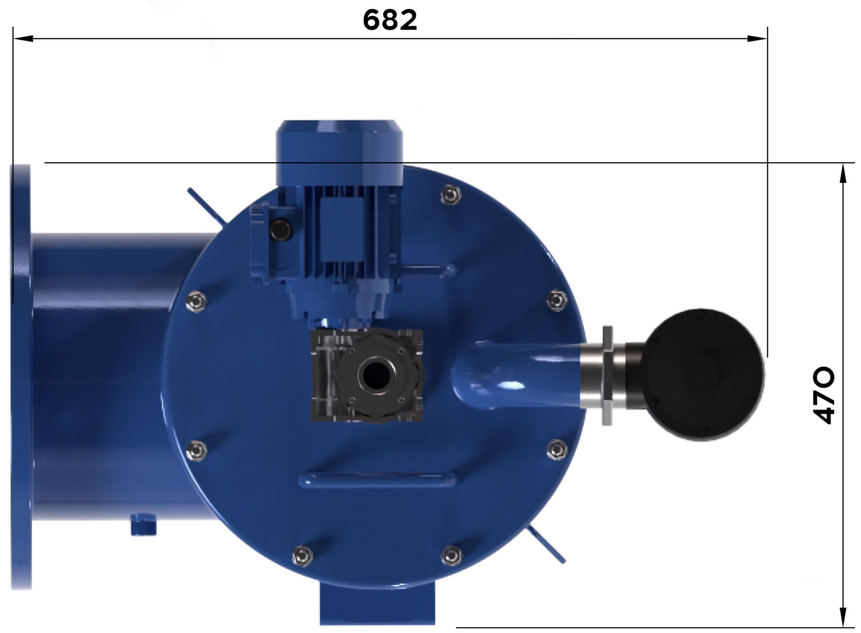


| | | | | | | | |
|---|---|---|---|---|---|---|---|
| Изм. | Лист | № докум. | Подп. | Дата | Габаритный Чертеж | | |
| Разраб. | | | | | CAF-710BL | Лит. | Масса: 264 | Масштаб |
| Пров. | | | | | | Лист | Листов 1 |
| Т.контр. | | | | | | | |
| Н.контр. | | | | | Сталь | ООО НПЦ ПромВодОчистка | |
| Утв. | | | | | | | |

Перв. примен.

Справ. №

Подп. и дата

Инв. № дубл.

Взам. инв. №

Подп. и дата

Инв. № подл.

Копировал

Формат А3