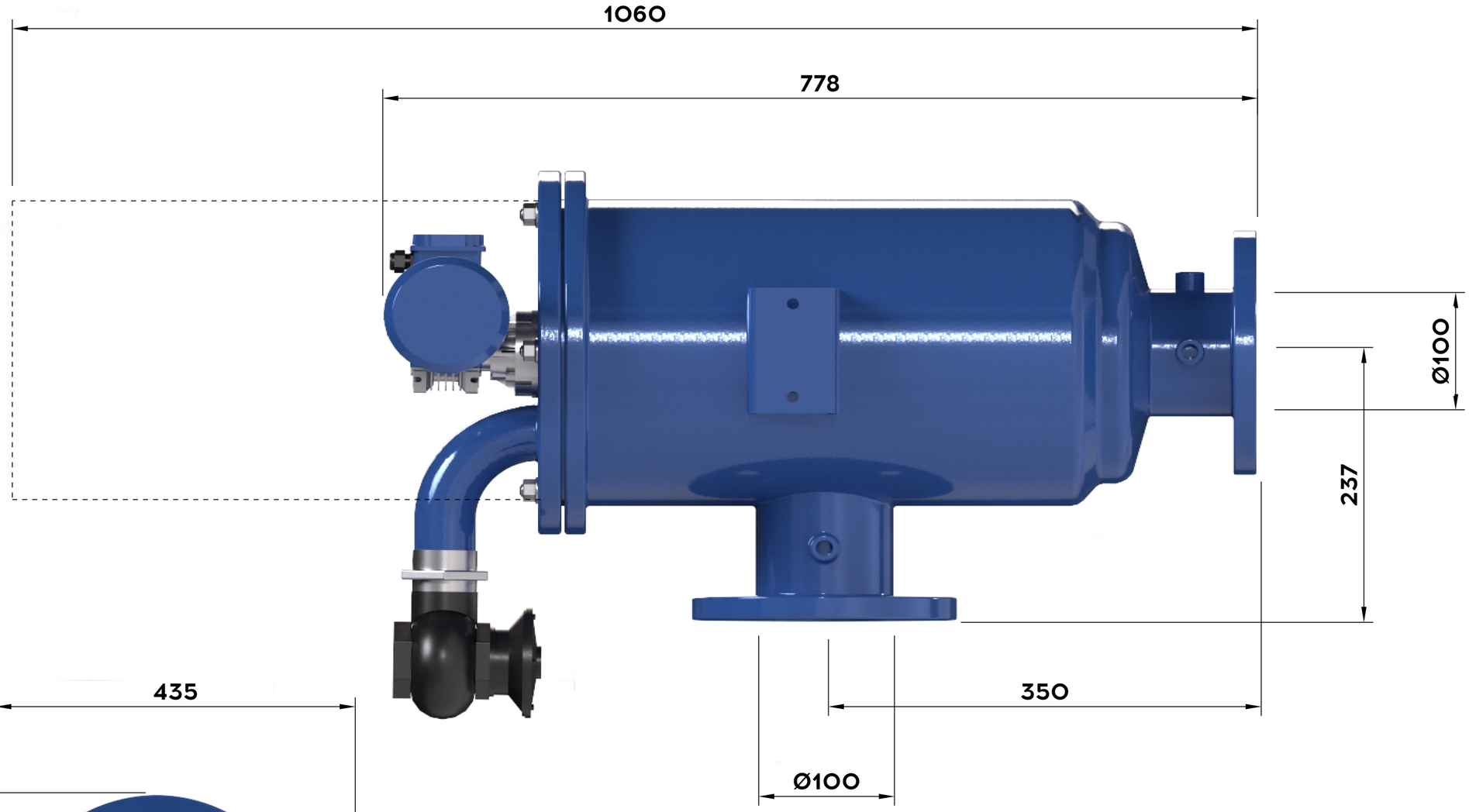

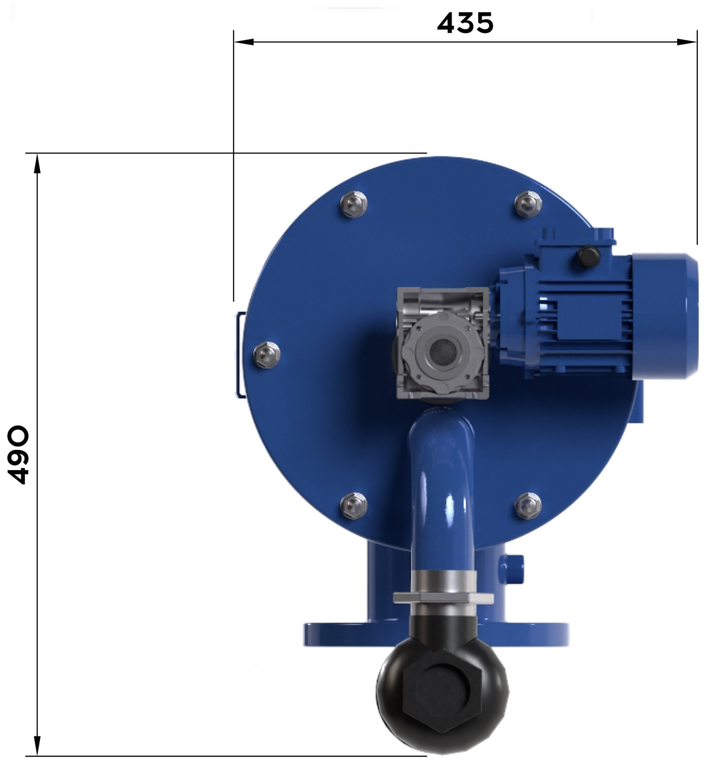

Изм.	Лист	№ докум.	Подп.	Дата	Габаритный Чертеж		
Разраб.					CAF-7504BL	Лит.	Масса: 98	Масштаб
Пров.							
Т.контр.						Лист	Листов 1
Н.контр.					Углеродистая сталь	ООО НПЦ ПромВодОчистка	
Утв.							

Перв. примен.

Справ. №

Подп. и дата

Инв. № дубл.

Взам. инв. №

Подп. и дата

Инв. № подл.

Копировал

Формат А3