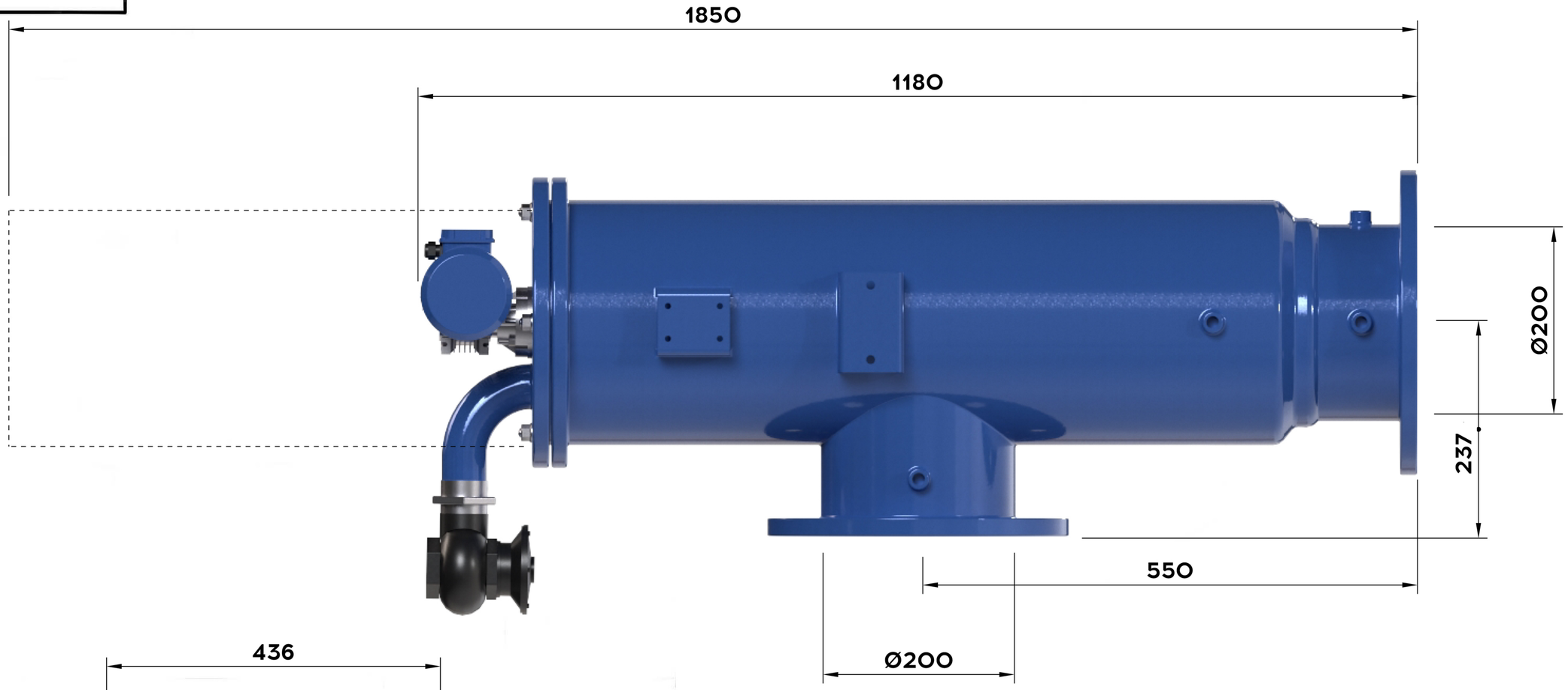

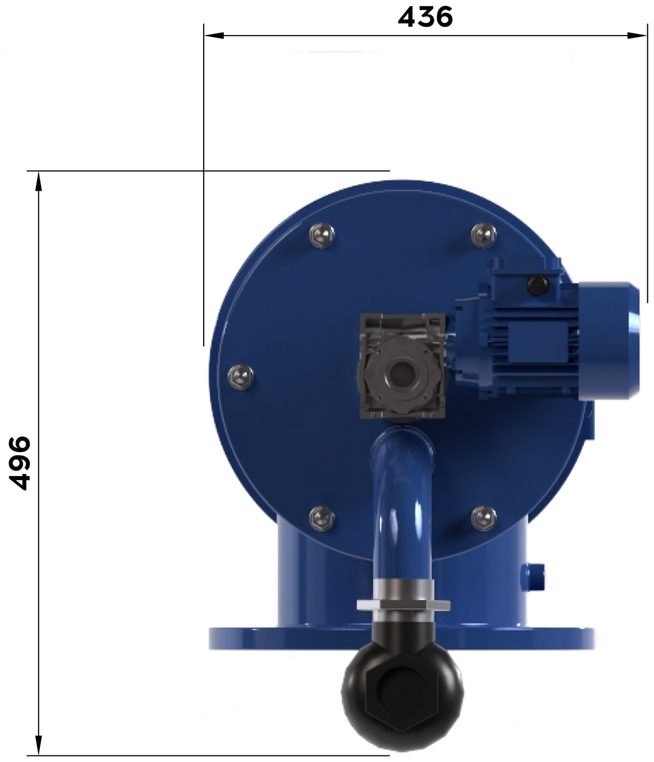

Изм.	Лист	№ докум.	Подп.	Дата	Габаритный Чертеж		
Разраб.					CAF-7508BL	Лит.	Масса: 152	Масштаб
Пров.						Лист	Листов 1
Т.контр.							
Н.контр.					Углеродистая сталь	ООО НПЦ ПромВодОчистка	
Утв.							

Перв. примен. | Справ. № | Подп. и дата | Инв. № дубл. | Взам. инв. № | Подп. и дата | Инв. № подл.

Копировал | Формат А3