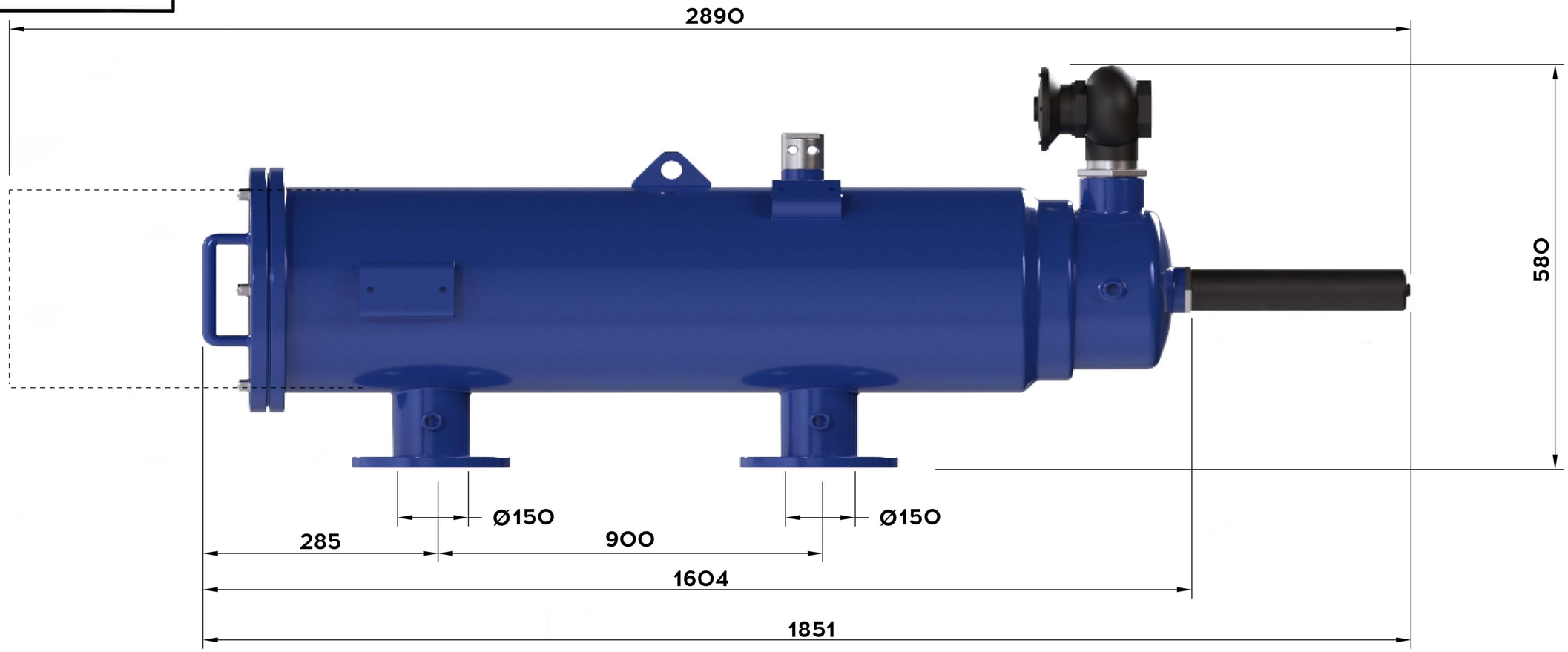

					Габаритный Чертеж		
Изм.	Лист	№ докум.	Подп.	Дата	CAF-806L0PR	Лит. / Масса 223	Масштаб
Разраб.						Лист	Листов 1
Пров.							
Т.контр.							
Н.контр.					Сталь	ООО НПЦ ПромВодОчистка	
Утв.							

Перв. примен. | Справ. № | Подп. и дата | Инв. № дубл. | Взам. инв. № | Подп. и дата | Инв. № подл.

Копировал | Формат А3