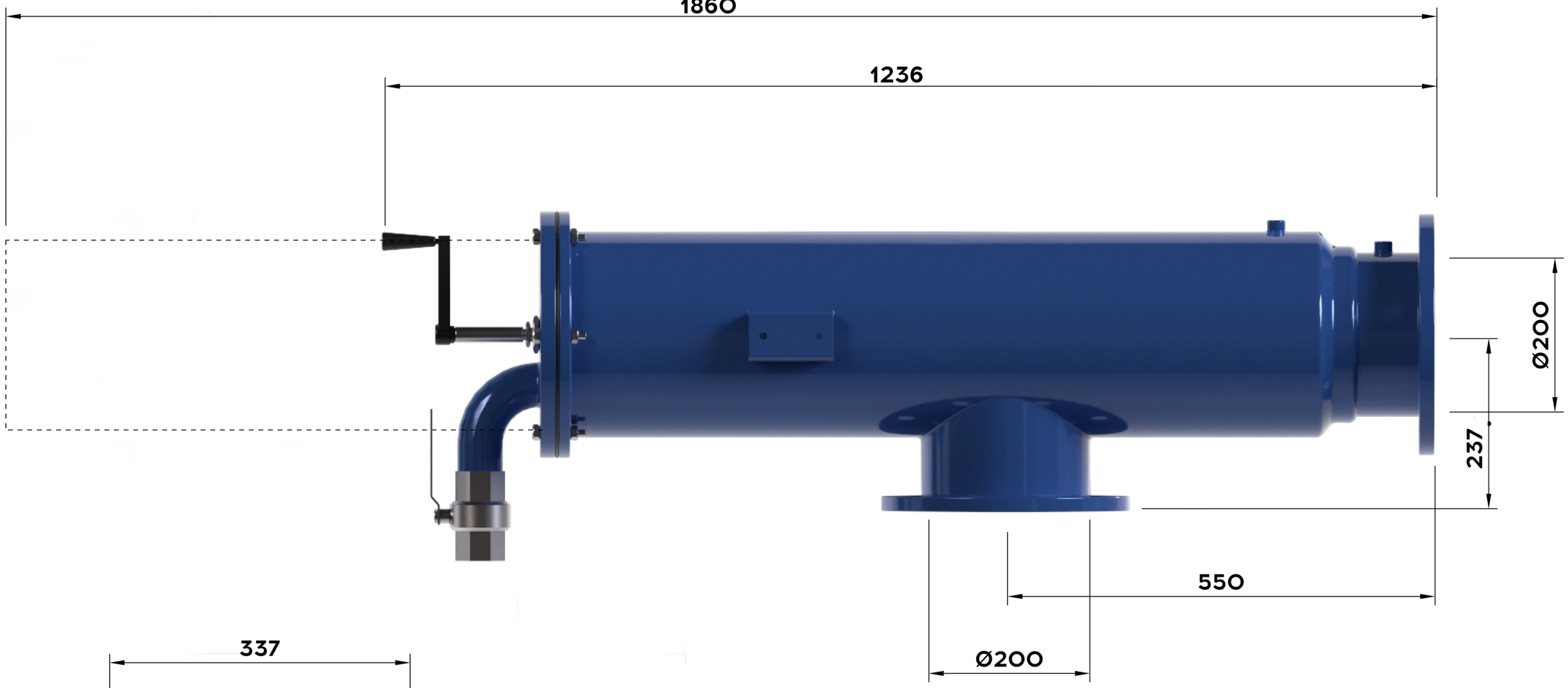

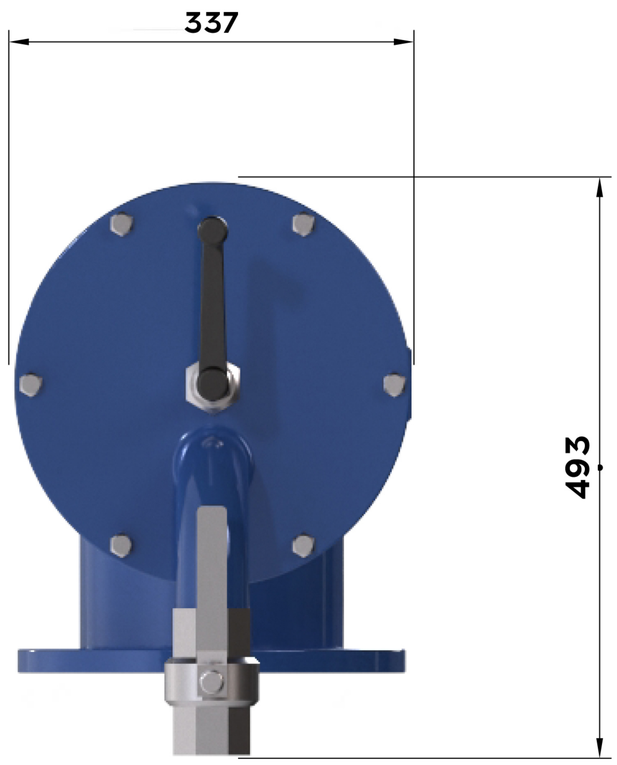

Изм.	Лист	№ докум.	Подп.	Дата	Габаритный Чертеж		
Разраб.					ПВО-MSF-SA-508B	Лит.	Масса: 144	Масштаб
Пров.						Лист	Листов 1
Т.контр.					Углеродистая Сталь	ООО НПЦ ПромВодОчистка	
Н.контр.							
Утв.							

Перв. примен. | Справ. № | Подп. и дата | Инв. № дубл. | Взам. инв. № | Подп. и дата | Инв. № подл.

Копировал | Формат А3