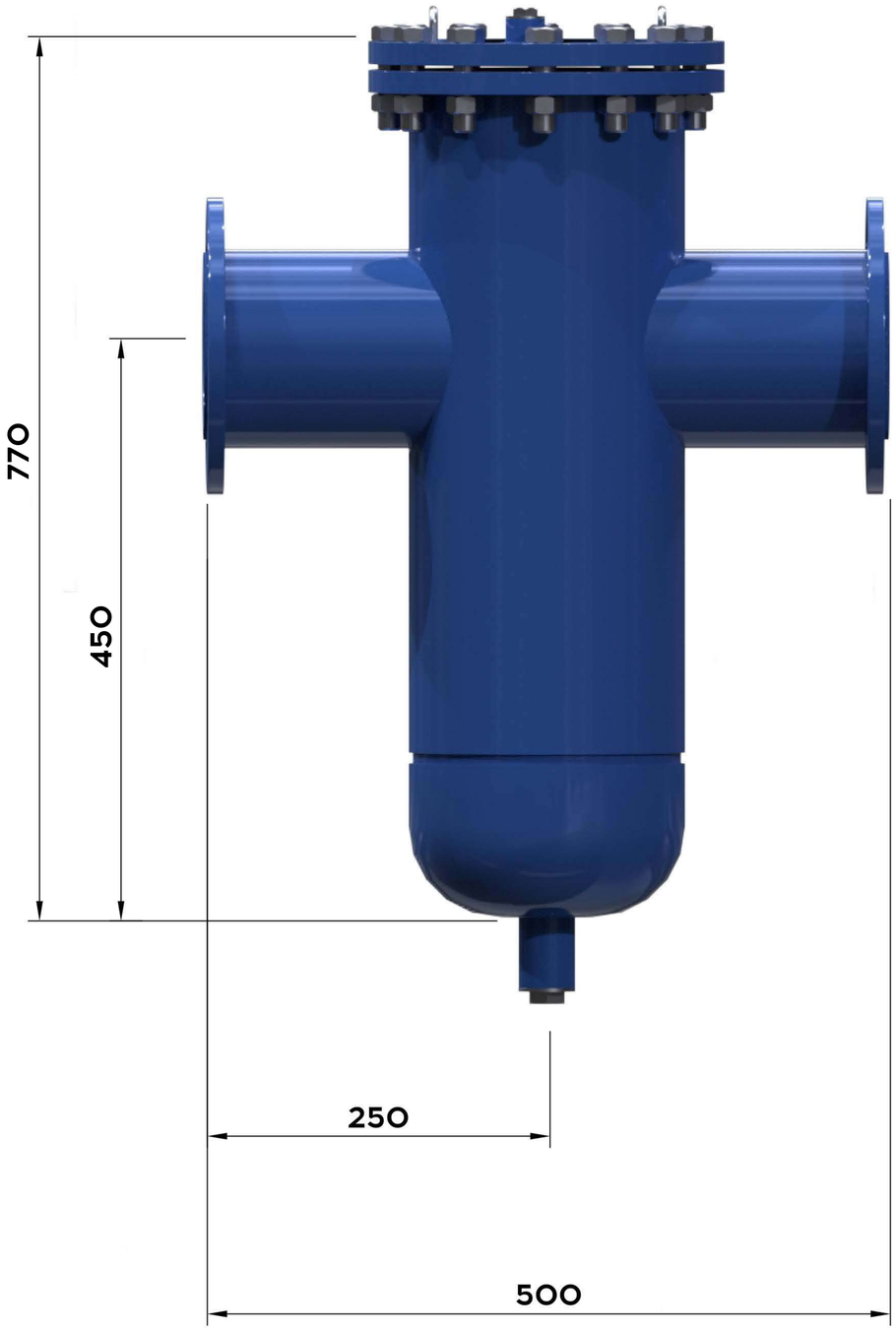

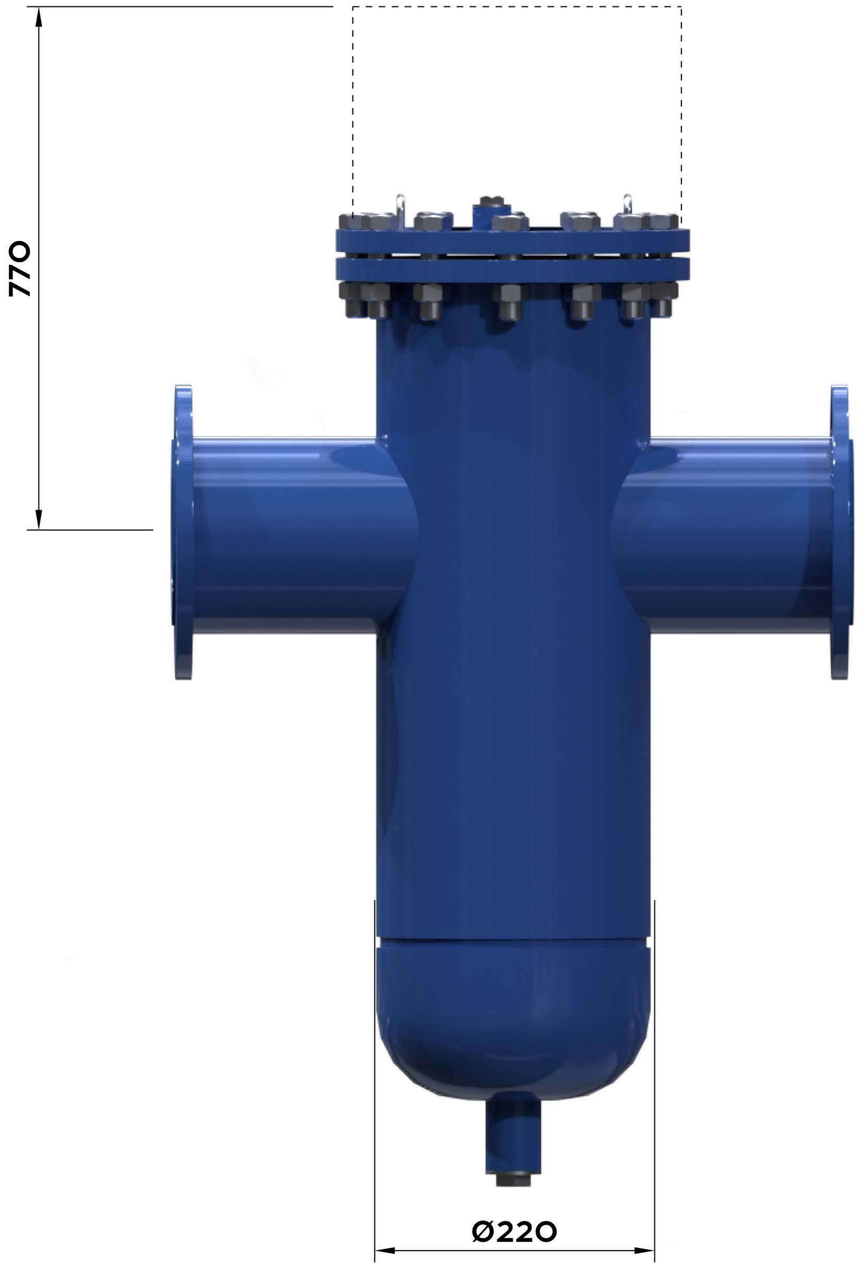

Изм.	Лист	№ докум.	Подп.	Дата	Габаритный Чертеж		
Разраб.					TOR-FT-3	Лит.	Масса	Масштаб
Пров.								
Т.контр.						Лист	Листов 1
Н.контр.					Корпус из углеродистой стали	ООО НПЦ ПромВодОчистка	
Утв.							

Перв. примен.

Справ. №

Подп. и дата

Инв. № дубл.

Взам. инв. №

Подп. и дата

Инв. № подл.

Копировал

Формат А3