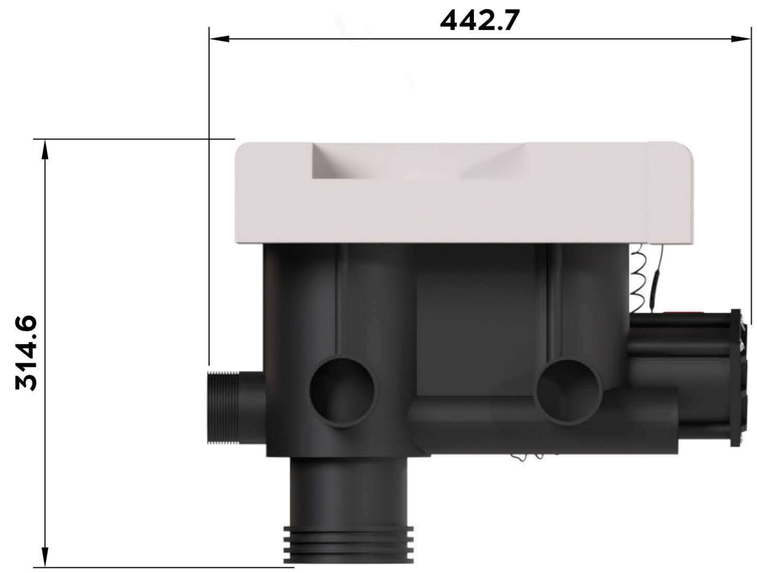

					Габаритный Чертеж		
Изм.	Лист	№ докум.	Подп.	Дата	ПВО – 01FM02-S- X-Y	Лит.	Масса: 120,5	Масштаб
Разраб.						Лист	Листов 1
Пров.							
Т.контр.							
Н.контр.						ООО НПЦ ПромВодОчистка	
Утв.							

Перв. примен. | Справ. № | Подп. и дата | Инв. № дубл. | Взам. инв. № | Подп. и дата | Инв. № подл.

Копировал | Формат А3