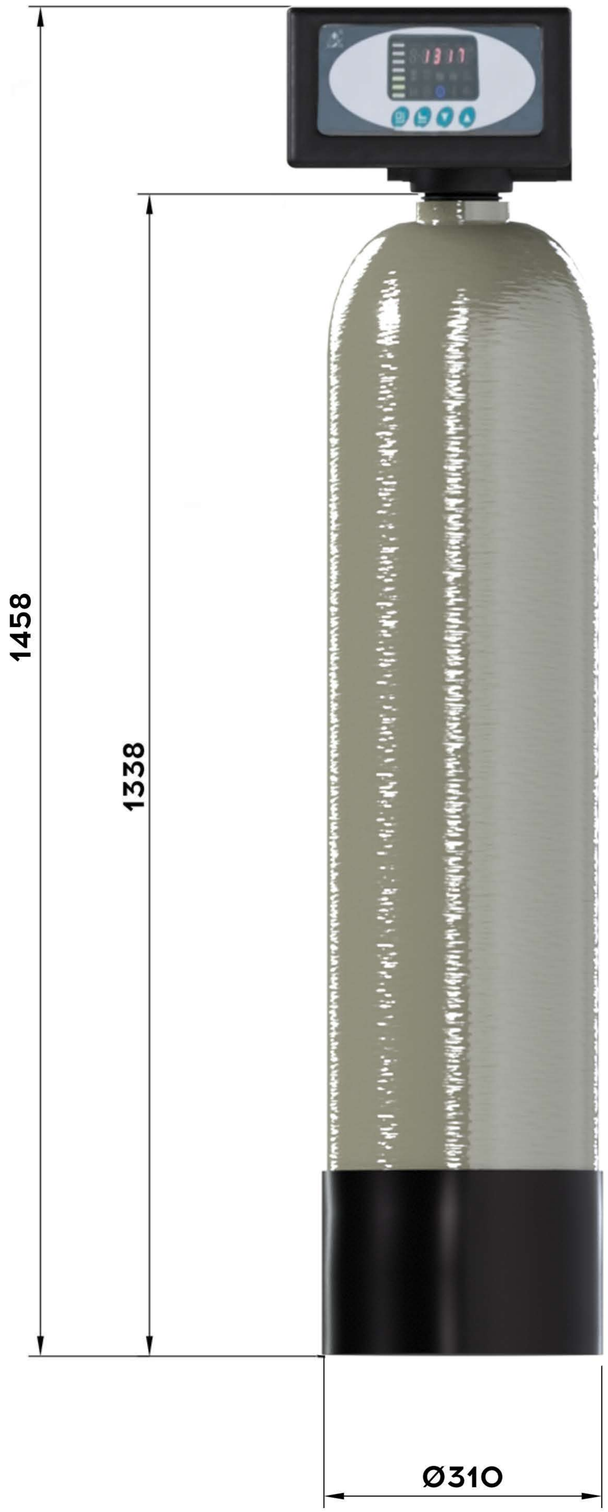

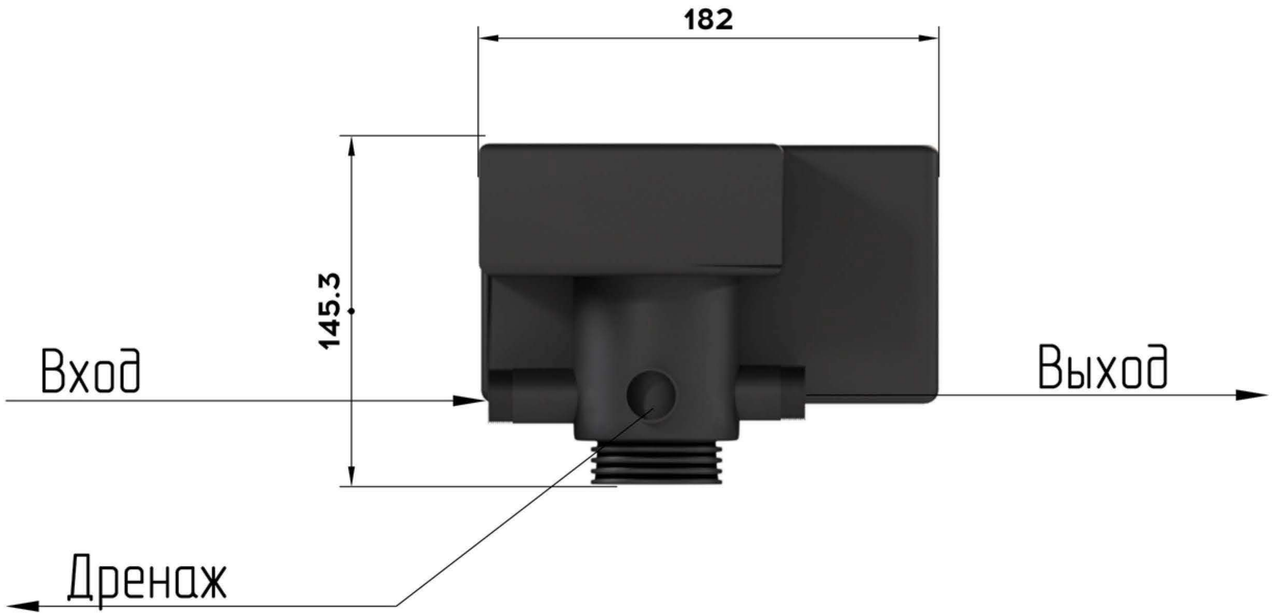

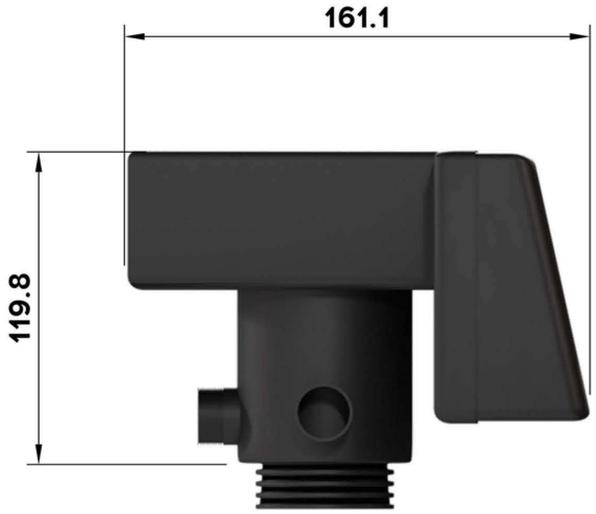

Изм.	Лист	№ докум.	Подп.	Дата	Габаритный Чертеж		
Разраб.					ПВО – 01FC10-S-IV-Y	Лит.	Масса: 11,9 / Масштаб
Пров.						Лист	Листов 1
Т.контр.						ООО НПЦ ПромВодОчистка	
Н.контр.							
Утв.							

Перв. примен. | Справ. № | Подп. и дата | Инв. № дубл. | Взам. инв. № | Подп. и дата | Инв. № подл.

Копировал | Формат А3