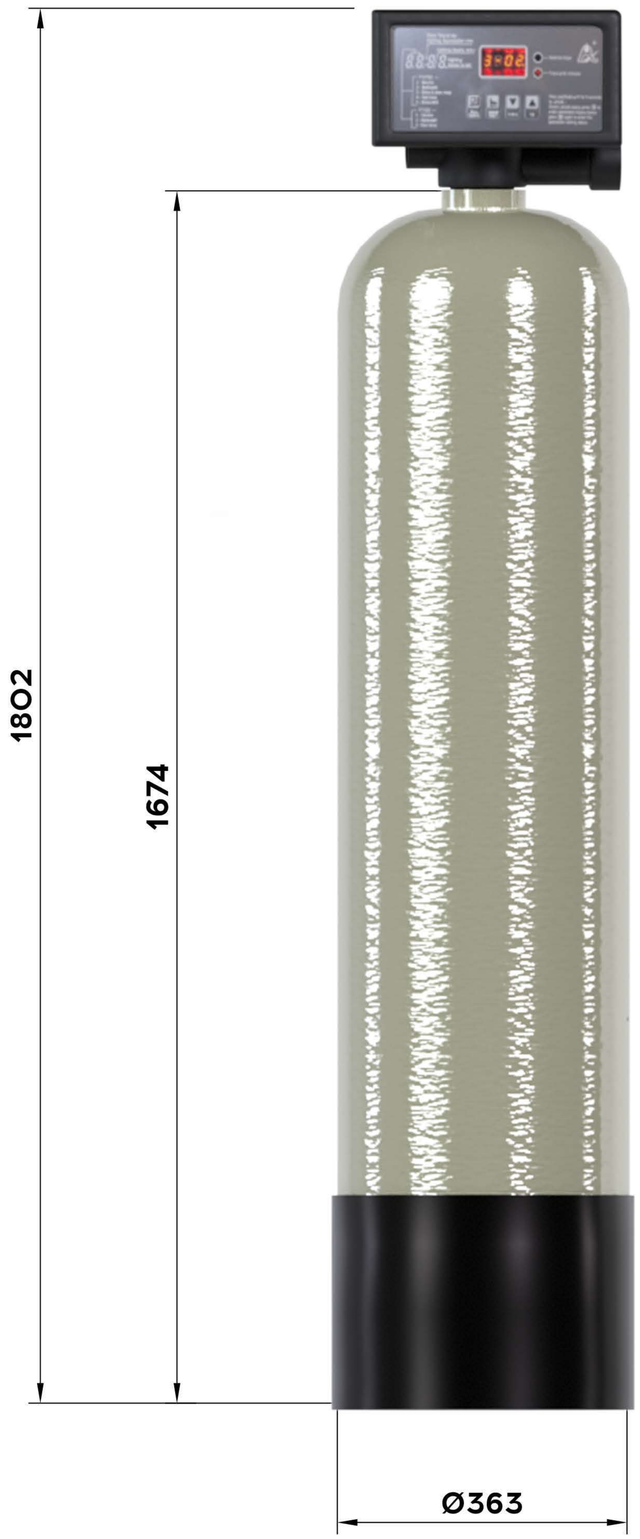

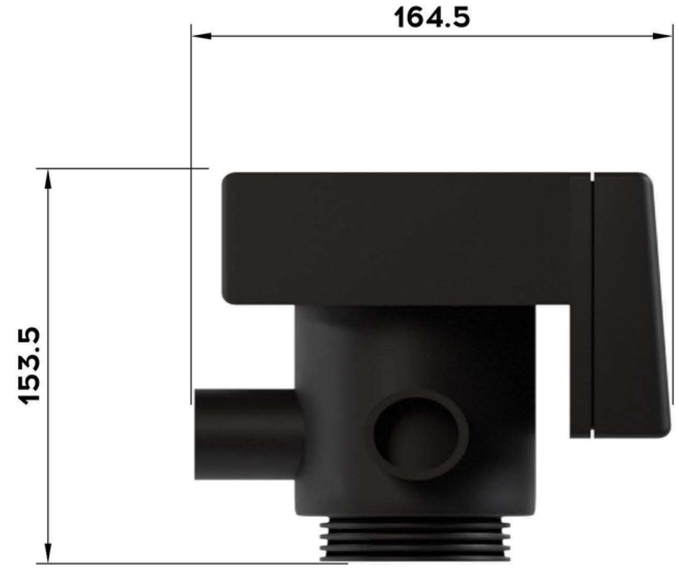

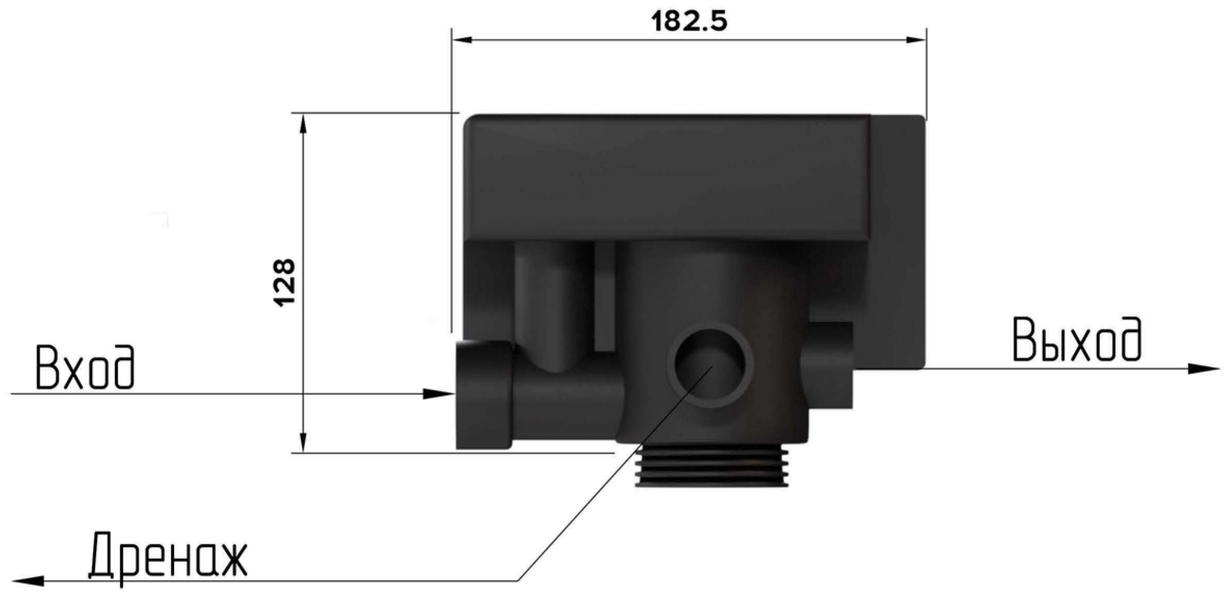

Изм.	Лист	№ докум.	Подп.	Дата	Габаритный Чертеж		
Разраб.					ПВО – 01FC10-S-V-Y	Лит.	Масса: 17,8	Масштаб
Пров.						Лист	Листов 1
Т.контр.						ООО НПЦ ПромВодОчистка	
Н.контр.							
Утв.							

Перв. примен.

Справ. №

Подп. и дата

Инв. № дубл.

Взам. инв. №

Подп. и дата

Инв. № подл.

Копировал

Формат А3